GPZ R-146
110 KV

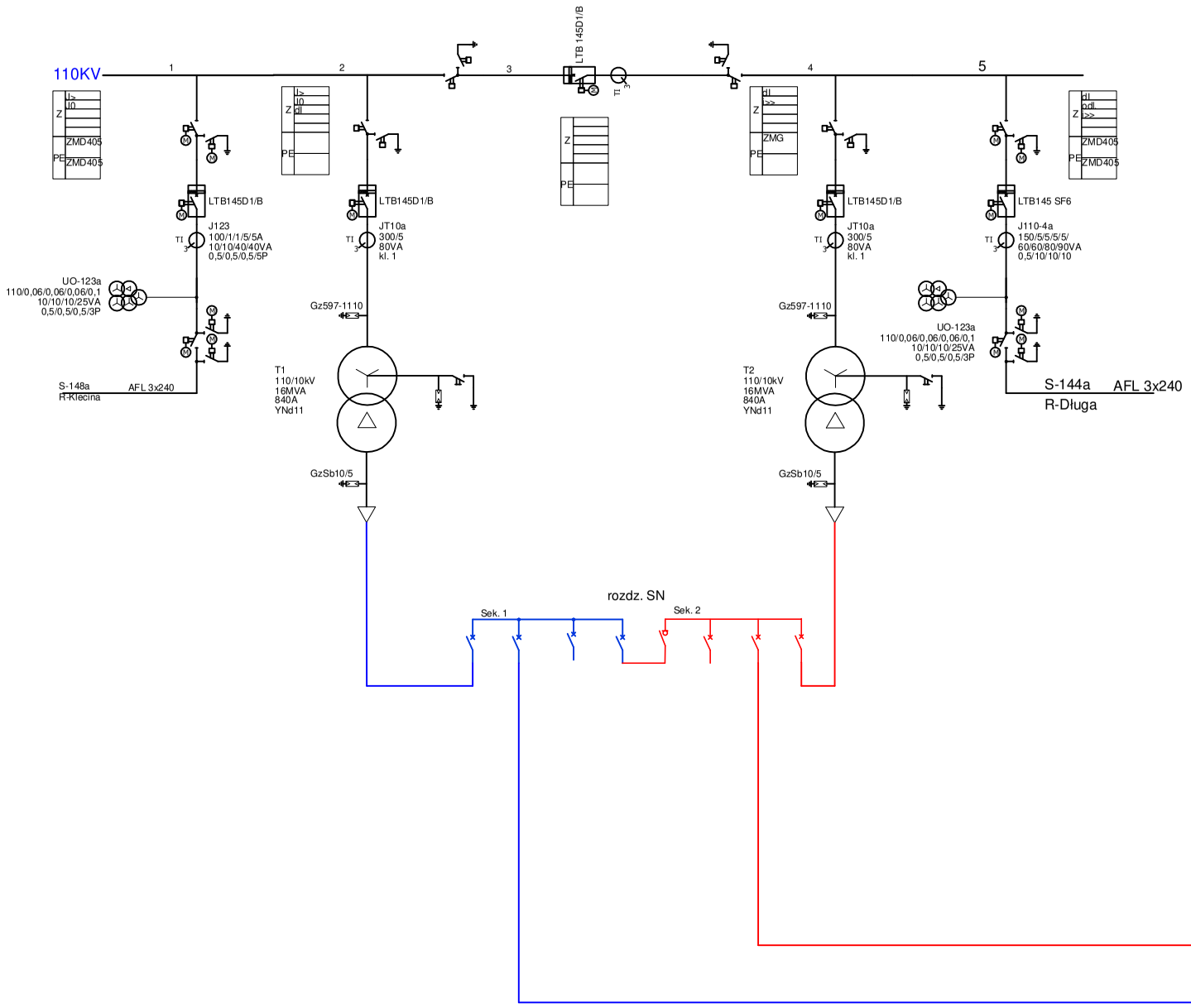

R-145 ESV Rozdzielnia 10 kV

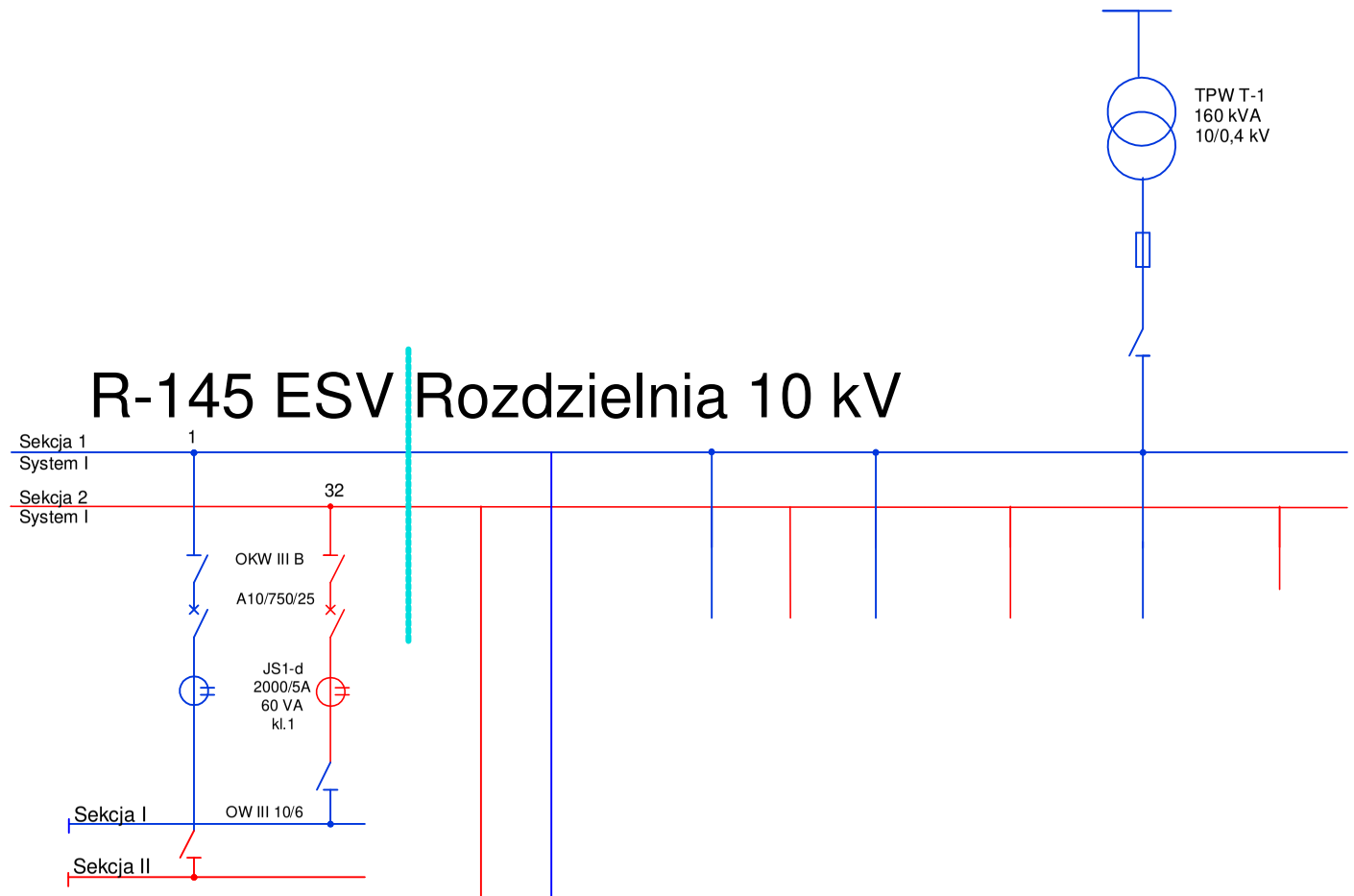

R-145 DOZAMEL